Catalogo Display, Videowall, Chioschi, Table MultiTouch

Datasheet

Giant Tablet

High Low Table

Compatibile con:

Omnitapps
Multi Touch Applications

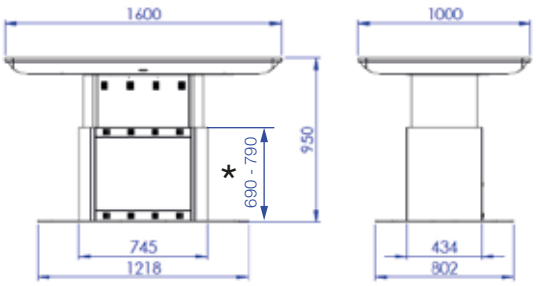

* Varia in base alla presenza di ruote

Il tavolo è disponibile con un monitor Philips 55” LED o un NEC 55” LED. Touch con tecnologia infrarossi a 6, 12, o 32 tocchi simultanei. Progettabile su richiesta con touch capacitivo a 20 tocchi.

140 cm (55”) Multimedia Full HD

- Fino a 32 tocchi con tecnologia infrarossi
- Fino a 20 tocchi con touch capacitivo
- Altezza regolabile
- Gestione multi-utente
- Spazio per inserimento di un Pc
- Ampia cornice per una linea più accattivante

Giant Tablet

Smart Table

Compatibile con:

Omnitapps
Multi Touch Applications

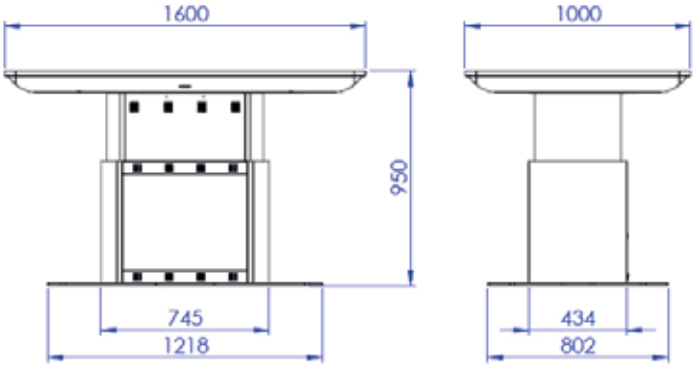

Il tavolo è disponibile con un monitor Philips 55” LED o un NEC 55” LED. Touch con tecnologia infrarossi a 6, 12, o 32 tocchi simultanei. Progettabile su richiesta con touch capacitivo a 20 tocchi.

140 cm (55”) Multimedia Full HD

- Fino a 32 tocchi con tecnologia infrarossi
- Fino a 20 tocchi con touch capacitivo
- Altezza regolabile
- Inclinazione schermo regolabile
- Gestione multi-utente
- Spazio per inserimento di un Pc
- Ampia cornice per una linea più accattivante

  - Altri colori
  - struttura pi\ leggera
  - Altoparlanti

Giant Tablet

Touch Table

Compatibile con:

Omnitapps
Multi Touch Applications

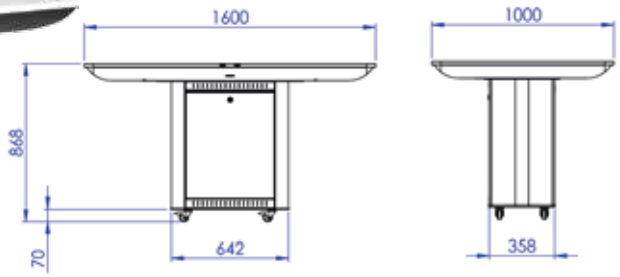

Il tavolo è disponibile con un monitor Philips 55” LED o un NEC 55” LED. Touch con tecnologia infrarossi a 6, 12, o 32 tocchi simultanei. Progettabile su richiesta con touch capacitivo a 20 tocchi.

140 cm (55”) Multimedia Full HD

- Fino a 32 tocchi con tecnologia infrarossi
- Fino a 20 tocchi con touch capacitivo
- Gestione multi-utente
- Spazio per inserimento di un Pc
- Ampia cornice per una linea più accattivante

  - Altri colori
  - struttura pi\ leggera
  - Altoparlanti

Giant Tablet

Totem

Compatibile con:

Omnitapps
Multi Touch Applications

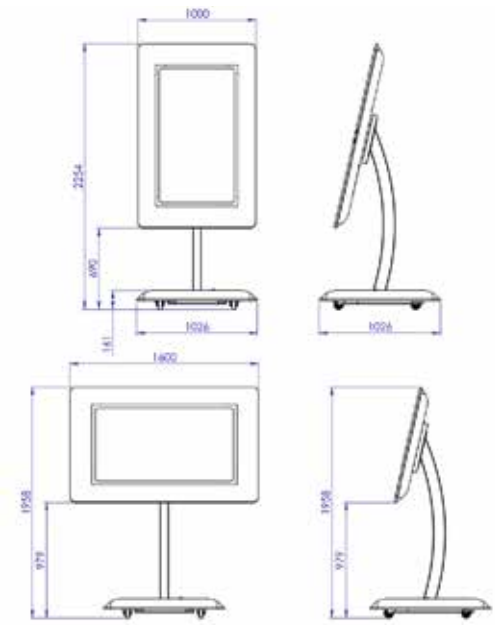

Il tavolo è disponibile con un monitor Philips 55” LED o un NEC 55” LED. Touch con tecnologia infrarossi a 6, 12, o 32 tocchi simultanei. Progettabile su richiesta con touch capacitivo a 20 tocchi.

140 cm (55”) Multimedia Full HD

- Fino a 32 tocchi con tecnologia infrarossi
- Fino a 20 tocchi con touch capacitivo
- Gestione multi-utente
- Spazio per inserimento di un Pc
- Ampia cornice per una linea più accattivante

  - Altri colori
  - struttura pi\ leggera
  - Altoparlanti

Giant Tablet

Kiosk

Compatibile con:

Omnitapps
Multi Touch Applications

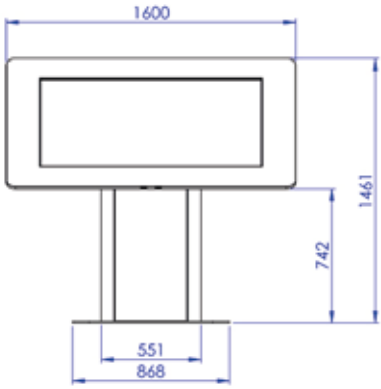

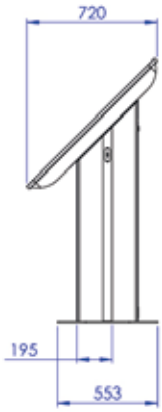

Il tavolo è disponibile con un monitor Philips 55” LED o un NEC 55” LED. Touch con tecnologia infrarossi a 6, 12, o 32 tocchi simultanei. Progettabile su richiesta con touch capacitivo a 20 tocchi.

140 cm (55”) Multimedia Full HD

- Fino a 32 tocchi con tecnologia infrarossi
- Fino a 20 tocchi con touch capacitivo
- Altezza e inclinazione per un uso ergonomico
- Spazio per inserimento di un Pc
- Porte USB extra

  - Altri colori
  - struttura pi\ leggera
  - Altoparlanti

Giant Tablet

Monitor

Compatibile con:

Omnitapps
Multi Touch Applications

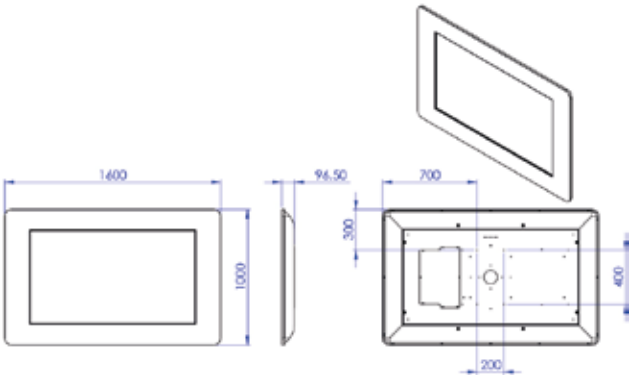

Il tavolo è disponibile con un monitor Philips 55” LED o un NEC 55” LED. Touch con tecnologia infrarossi a 6, 12, o 32 tocchi simultanei. Progettabile su richiesta con touch capacitivo a 20 tocchi.

140 cm (55”) Multimedia Full HD

- Fino a 32 tocchi con tecnologia infrarossi
- Fino a 20 tocchi con touch capacitivo
- Porte USB extra

  - Altri colori
  - struttura pi\ leggera
  - Altoparlanti

Large Format Touch-screen

Multi Touch Kiosk

Compatibile con:

Omnitapps
Multi Touch Applications

Display 32”

Display 42”

Display 55”

Il tavolo è disponibile con un monitor Philips LCD. Touch con tecnologia infrarossi a 6 o 12 tocchi simultanei. Lo schermo è inclinato a 45° per un uno ergonomico.

81 cm (32”) Multimedia Full HD
107 cm (42”) Multimedia Full HD
140 cm (55”) Multimedia Full HD

- 6 o 12 tocchi con tecnologia infrarossi
- Spazio per inserimento di un Pc
- Display Full HD LCD, 1920x1080p
- Connessione HDMI
- Opzione risparmio energetico
- Schermo protetto con pellicola antiaderente

Large Format Touch-screen

Multi Touch Display

Compatibile con:

Omnitapps
Multi Touch Applications

Display 55”

Monitor Philips LED. Touch con tecnologia infrarossi a 6 o 12 tocchi simultanei. Lo schermo è inclinato a 45° per un uno ergonomico.

81 cm (32”) Multimedia Full HD
107 cm (42”) Multimedia Full HD
140 cm (55”) Multimedia Full HD

- 6 o 12 tocchi con tecnologia infrarossi
- Spazio per inserimento di un Pc
- Cornice sottile per un design più accattivante
- Retroilluminazione bordo a LED
- Opzione risparmio energetico
- Sensore termico controlla lo stato del display

www.enycs.com
+39 335 8410765

Large Format Touch-screen

Multi Touch Table

Compatibile con:

Omnitapps
Multi Touch Applications

Display 55”

Display 42”

Monitor Philips LED. Touch con tecnologia infrarossi a 6 o 12 tocchi simultanei. Lo schermo è inclinato a 45° per un uno ergonomico.

81 cm (32”) Multimedia Full HD
107 cm (42”) Multimedia Full HD
140 cm (55”) Multimedia Full HD

- 6 o 12 tocchi con tecnologia infrarossi
- Spazio per inserimento di un Pc
- Altezza per un uso ergonomico
- Gestione multi-utente
- Cornice sottile per un design più accattivante
- Retroilluminazione bordo a LED
- Opzione risparmio energetico
- Sensore termico controlla lo stato del display

www.enycs.com
+39 335 8410765

Electric Display Lift

Lift

Un sostegno veramente facile da regolare, permette di fissare i monitor su differenti atezze da un minimo di 95,5 cm fino ad un'altezza massima di 162,5 cm (da terra al centro del display).

- Regolabile elettronicamente
- Dimensione massima supportata 65"
- Peso massimo di 120 kg
- Basso livello di rumorosità
- Regolazione veloce
- Struttura in acciao
- Altezza minima 95,5 cm
- Altezza massima 162,5 cm

www.enycs.com
+39 335 8410765

Electric Display Lift

Smart Lift

Smart Lift aumenta la portata del Touch Screen multi-utente, è possibile inclinare lo schermo di 90°, da orizzontale a verticale, si ha la possibilità di regolarlo anche in valori intermedi.

- Dimensione massima supportata 65”
- Peso massimo di 100 kg
- Inclinazione schermo 90°
- Basso livello di rumorosità
- Disponibile in grigio o nero
- Struttura in acciao
- Altezza minima 83 cm
- Altezza massima 150,5 cm

www.enycs.com
+39 335 8410765

Electric Display Lift

Wall Lift

Un sostegno veramente facile da regolare, permette di fissare i monitor su differenti atezze da un minimo di 95,5 cm fino ad un'altezza massima di 162,5 cm (da terra al centro del display).

- Regolabile elettronicamente
- Dimensione massima supportata 65"
- Peso massimo di 120 kg
- Basso livello di rumorosità
- Regolazione veloce
- Struttura in acciao
- Altezza minima 95,5 cm
- Altezza massima 162,5 cm

www.enycs.com
+39 335 8410765

Electric Display Lift

Video Wall Lift

Permette un lavoro interattivo e flessibile, grazie alla regolazione dell'altezza. Adatto per touch-screen e normali display. Si può avere come opzione anche il controllo remoto.

- Regolabile elettronicamente
- Dimensione massima supportata 2x46"
- Peso massimo di 366 kg
- Basso livello di rumorosità
- Colore nero
- Struttura in acciao
- Altezza minima 89,5 cm
- Altezza massima 190 cm

Catalogo Display, Videowall, Chioschi, Table MultiTouch

engagé your customers

Contatti:
e.mail: info@enycs.com
Tel: +39 3358410765
Sito web: www.enycs.com